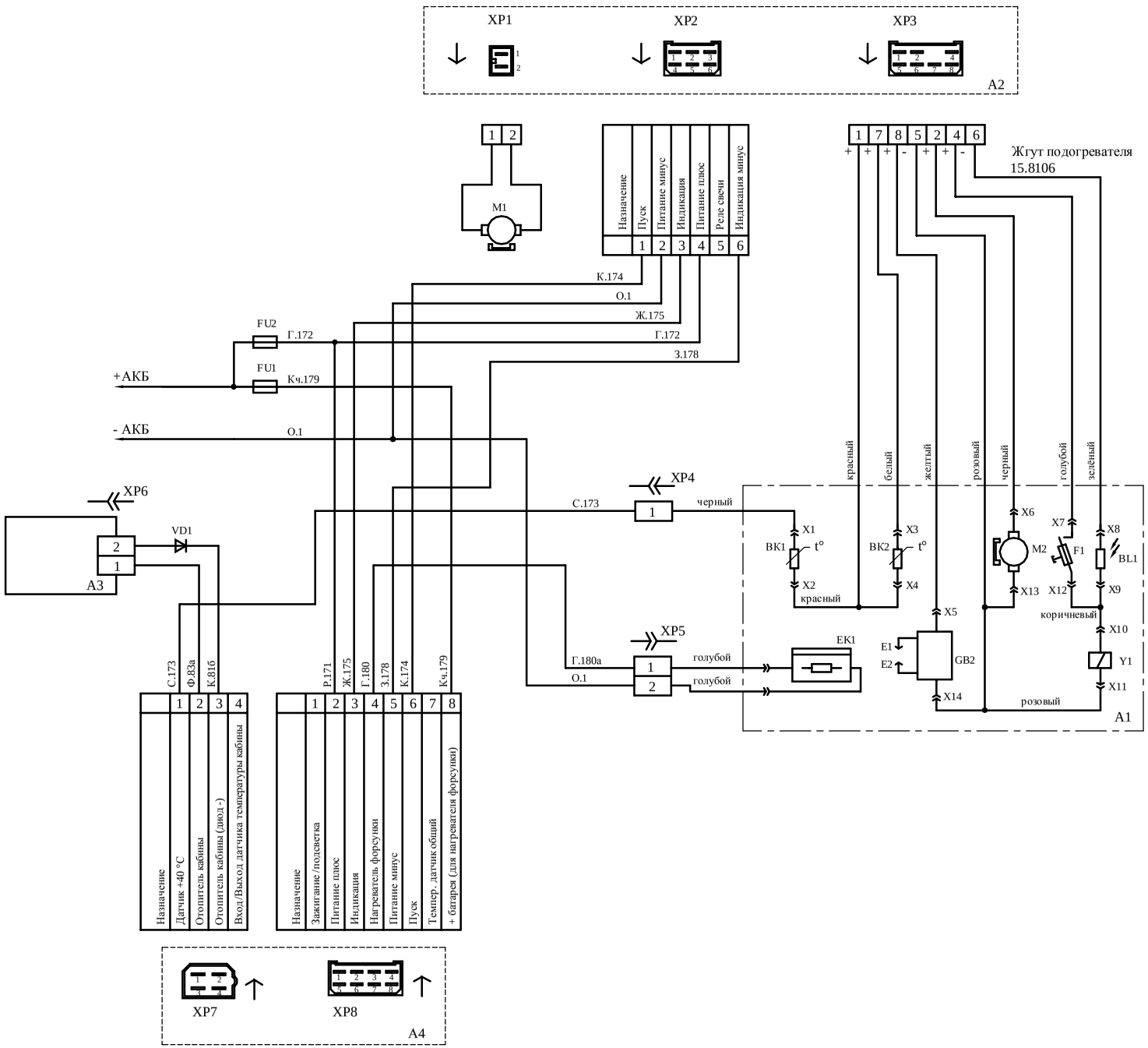


Таблица 1

| Поз. обозначение | Наименование | Кол. | Примечание |
|---|---|---|---|
| A1 | Подогреватель жидкостный 15.8106-05 ТУ37.003.1194-83 | 1 | |
| BK1 | Датчик температуры 14.3828 | 1 | |
| BK2 | Датчик температуры 144.3828 | 1 | |
| BL1 | Индикатор пламени 22.3741 | 1 | или 32.3741 |
| EK1 | Электронагреватель 15.8106400 | 1 | |
| E1, E2 | Электроды запальные 37.3707 | 2 | |
| F1 | Термопредохранитель 193.3722 | 1 | |
| GB2 | Источник напряжения | | |
| | высоковольтный УР-01 | 1 | |
| M2 | Электродвигатель 495.3730 | 1 | |
| Y1 | Электромагнит 1182.3741 | 1 | |
| | | | |
| X1...X1 4 | Контакты по ОСТ 37.003.032-88 | 14 | |
| XP1...XP3 | Колодки блока управления | 3 | |
| XP4 | Колодка по ОСТ 37.003.032-88 | 1 | |
| XP5 | Колодка по ОСТ 37.003.032-88 | 1 | |
| XP6 | Колодка отопителя кабины | 1 | |
| XP7,XP8 | Колодки таймер-терморегулятора | 2 | |
| | | | |
| | | | |
| M1 | Электронасос1542.3730.000-01 ТУ 4573-013-00231165-00 | 1 | |
| A2 | Блок управления подогревателем БУП1-24 АСЛН.468365.001ТУ или 3142.3761 ТУ37.473.030 | 1 | установлен на подогревателе |
| A3 | Отопитель кабины | 1 | с подогрев. не комплектуется |
| A4 | Таймер-терморегулятор ТТП1-24 АСЛН.468365.002ТУ или 6752.3761 ТУ37.473.059-2003 | 1 | |
| | | | |
| VD1 * | Диод 3403.3747 | 1 | с подогрев. не комплектуется |
| FU1 | Предохранитель плавкий (ток 20А) | 1 | -- " -- |
| FU2 | Предохранитель плавкий (ток 8А) | 1 | -- " -- |
| HG | Фонарь контрольной лампы 124.3808 | 1 | -- " -- |
| SB | Выключатель кнопочный 11.3704 | 1 | -- " -- |
| SA | Выключатель 46.3710 или 5112.3709 | 1 | -- " -- |
| | | | |

1. Цвет проводов: Г - голубой, З - зеленый, К - красный, О - оранжевый, Р - розовый, Ч - черный, Кч - коричневый, Б - белый, С - серый, Ж - желтый, Ф - фиолетовый.
2. * На автомобиль МАЗ 6430.4371 диод допускается не устанавливать.

| | | | | | |
|---|---|---|---|---|---|
| Изм. | Лист | | Подп. | Дата | 15.8106.000-05Э5 |
| Разраб. | Матюнин | | | | Подогреватель жидкостный Схема электрическая подключения |
| Пров. | Бевз | | | | Лит. / Масса / Масштаб |
| Т.контр. | | | | | Лист / Листов |
| Руков. | | | | | ООО"Элтра-Термо" |
| Н.контр. | Бирюкова | | | | |
| Утв. | Кислицын | | | | |

Копировал: Формат А1

Инв. № подл. | Подпись и дата | Взам. инв. № | Инв. № дубл. | Подпись и дата

PDF created with pdfFactory Pro trial version www.pdffactory.com